ПРОГРАММА
"СОФТВЕНТ:ВЕНТИЛЯЦИЯ"

ГЕОГРАФИЯ НАШИХ ПОСТАВОК

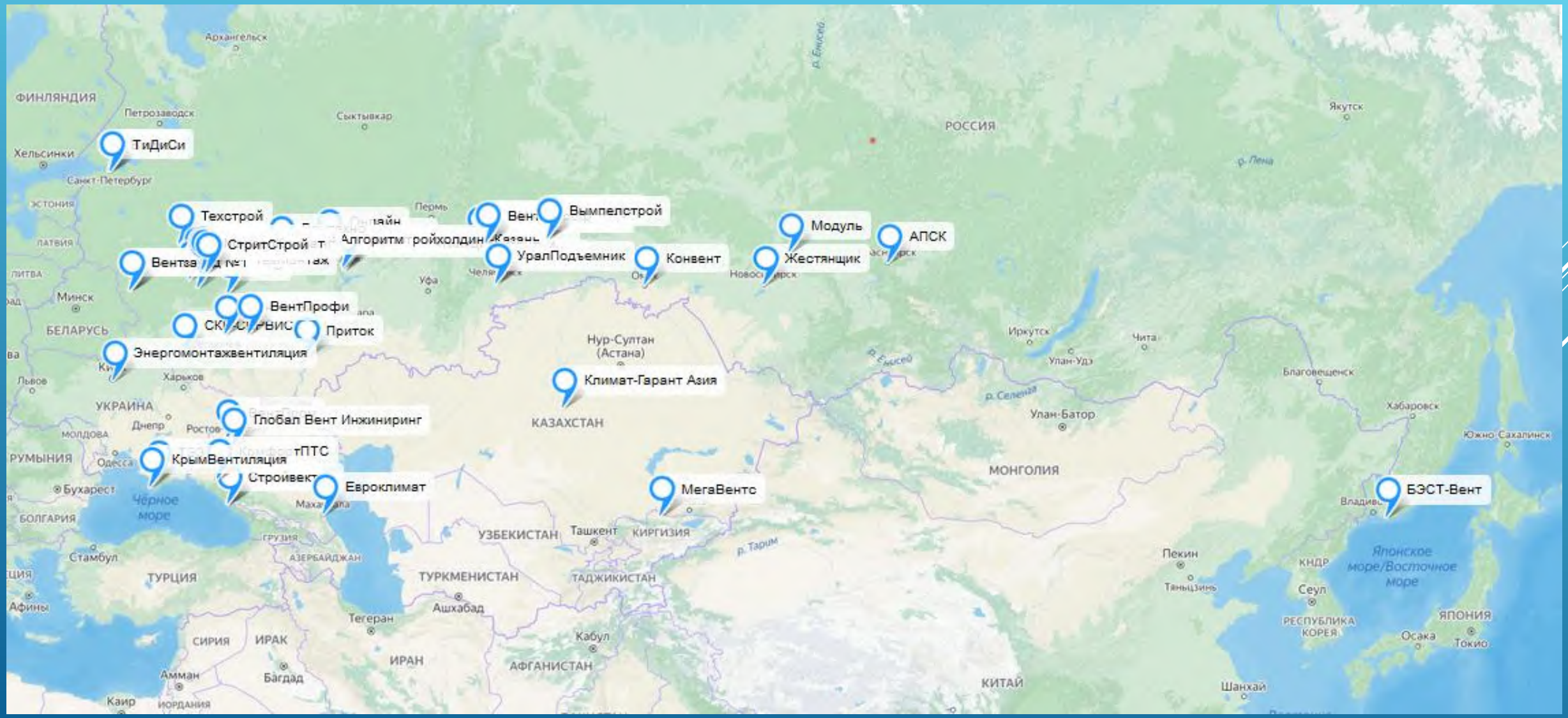

Бизнес Центр "Карачарово"
г. Москва, Рязанский проспект, 2с86 офис 548

Удобный подъезд для транспорта и всего в пяти минутах ходьбы от метро «Нижегородская» или МЦК Нижегородская.

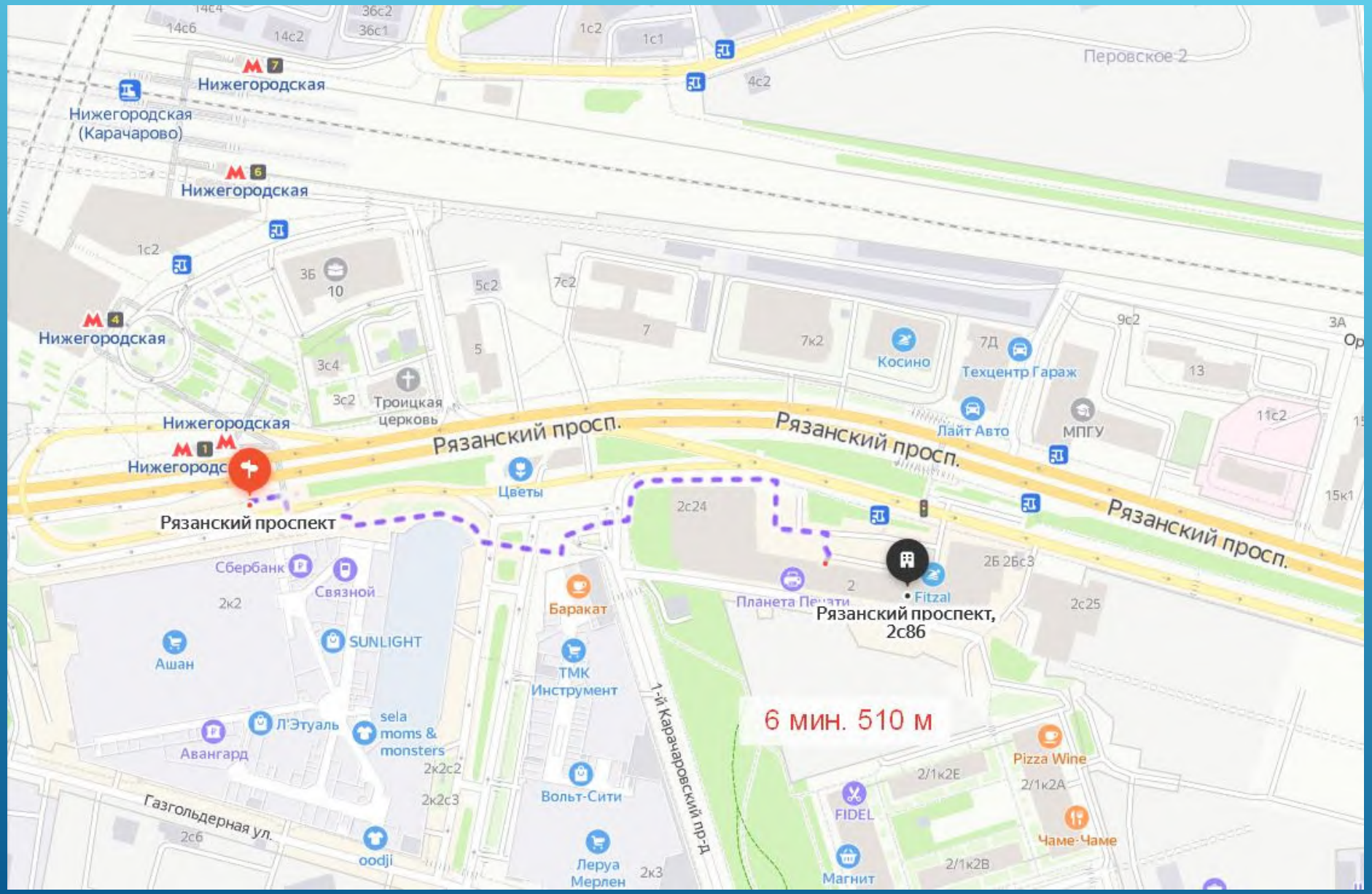

ЖУРНАЛ СПЕЦИФИКАЦИЙ

Спецификации заказов

Маржа | Комм. предл. | Счет | Заказ на пр-во | Печать | Новый заказ | Поиск (Ctrl+F) | Еще | ?

Показать остаток долга: ☐ Текущая спецификация: Спецификация заказа 000000112 от 12.04.2022 15:41:25 Комментарий:

Статус: ☐ Завершен и оплачен Дата: ☑ Больше 01.03.2022 0:00:00

Дата	Номер	Статус	Приоритет	Финансы	Статус по цехам	Контрагент	Объект	Сумма документа	Дата изготовления	Отгружено	№ Счета	Основно
12.04.2022 15:41:25	000000112	На согласовании	Обычный	Оплачено		ПРЕСТИЖ ОО...		9 490,00	21.04.2022 0:00:00		ЦБЦБ-000...	Софт_Be
11.04.2022 11:30:15	000000111	Новый	Обычный	Не оплачено		ЮРИДИЧЕСКА...		784,00				<Не указ
11.04.2022 11:21:25	000000110	Новый	Обычный	Не оплачено		ПРЕСТИЖ ОО...		824,00			ЦБЦБ-000...	Софт_Be
05.04.2022 14:22:48	000000109	На согласовании	Обычный	Отсрочка оплаты		Розничный пок...		564,00			ЦБЦБ-000...	
05.04.2022 12:02:13	000000108	Готов к отгрузке	Обычный	Не оплачено		ПРЕСТИЖ ОО...		564,00	05.04.2022 0:00:00		ЦБЦБ-000...	Софт_Be
05.04.2022 11:36:58	000000107	Согласован	Обычный	Не оплачено		ПРЕСТИЖ ОО...		5 719,00	05.04.2022 0:00:00		ЦБЦБ-000...	Софт_Be
01.04.2022 11:26:14	000000106	Завершен и оп...	Обычный	Оплачено		ПРЕСТИЖ ОО...		402,00	31.03.2022 0:00:00		ЦБЦБ-000...	Софт_Be
23.03.2022 14:56:05	000000105	На согласовании	Обычный	Отсрочка оплаты		ЮРИДИЧЕСКА...		10 000,00	07.04.2022 0:00:00		ЦБЦБ-000...	<Не указ
10.03.2022 16:16:57	000000104	На согласовании	Обычный	Оплачено		ПРЕСТИЖ ОО...		857,00			ЦБЦБ-000...	Софт_Be
10.03.2022 16:15:00	000000103	Завершен и оп...	Обычный	Оплачено		ПРЕСТИЖ ОО...		9 513,00	03.04.2022 0:00:00		ЦБЦБ-000...	Софт_Be
10.03.2022 16:13:09	000000102	Готов к отгрузке	Обычный	Оплачено		ПРЕСТИЖ ОО...		9 513,00	14.04.2022 0:00:00		ЦБЦБ-000...	Софт_Be
09.03.2022 15:34:57	000000101	На согласовании	Обычный	Не оплачено		ПРЕСТИЖ ОО...		10,00			ЦБЦБ-000...	Софт_Be
04.03.2022 10:12:18	000000100	Новый	Обычный	Не оплачено				12,00				
03.03.2022 11:40:27	000000099	Новый	Обычный	Не оплачено				1 261,00				
02.03.2022 8:48:28	000000098	Заказ выполнен	Обычный	Оплачено		ПРЕСТИЖ ОО...		7 460,00	02.03.2022 0:00:00		ЦБЦБ-000...	Софт_Be
02.03.2022 8:19:44	000000097	Готов к отгрузке	Обычный	Отсрочка оплаты		ПРЕСТИЖ ОО...		164,00	13.04.2022 0:00:00		ЦБЦБ-000...	Софт_Be
01.03.2022 11:12:42	000000096	На согласовании	Обычный	Отсрочка оплаты		ПРЕСТИЖ ОО...		4 672,00	06.04.2022 0:00:00		ЦБЦБ-000...	Софт_Be
01.03.2022 10:01:23	000000095	На согласовании	Обычный	Оплачено		ПРЕСТИЖ ОО...		1 189,00			ЦБЦБ-000...	Софт_Be
01.03.2022 10:00:02	000000094	На согласовании	Обычный	Оплачено		ПРЕСТИЖ ОО...		1 090,00			ЦБЦБ-000...	Софт_Be
01.03.2022 8:24:45	000000093	На согласовании	Обычный	Оплачено		ПРЕСТИЖ ОО...		1 055,00			ЦБЦБ-000...	Софт_Be

НАГЛЯДНЫЙ ИНТЕРФЕЙС

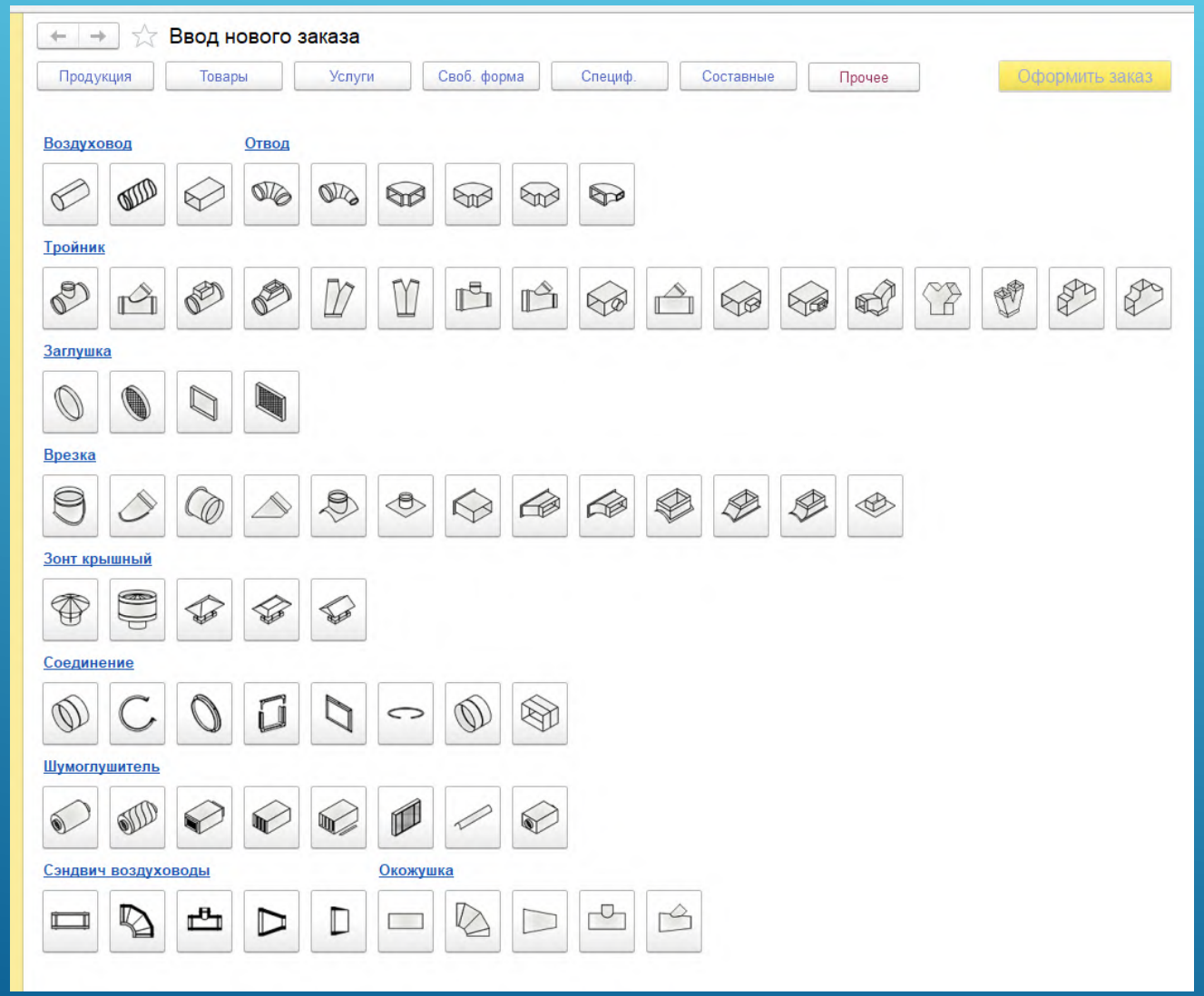

- Большой выбор продукции
- Удобство ввода

УСТАНОВКА ВИДИМОСТИ ПРОДУКЦИИ ПРИ ВВОДЕ ЗАКАЗА

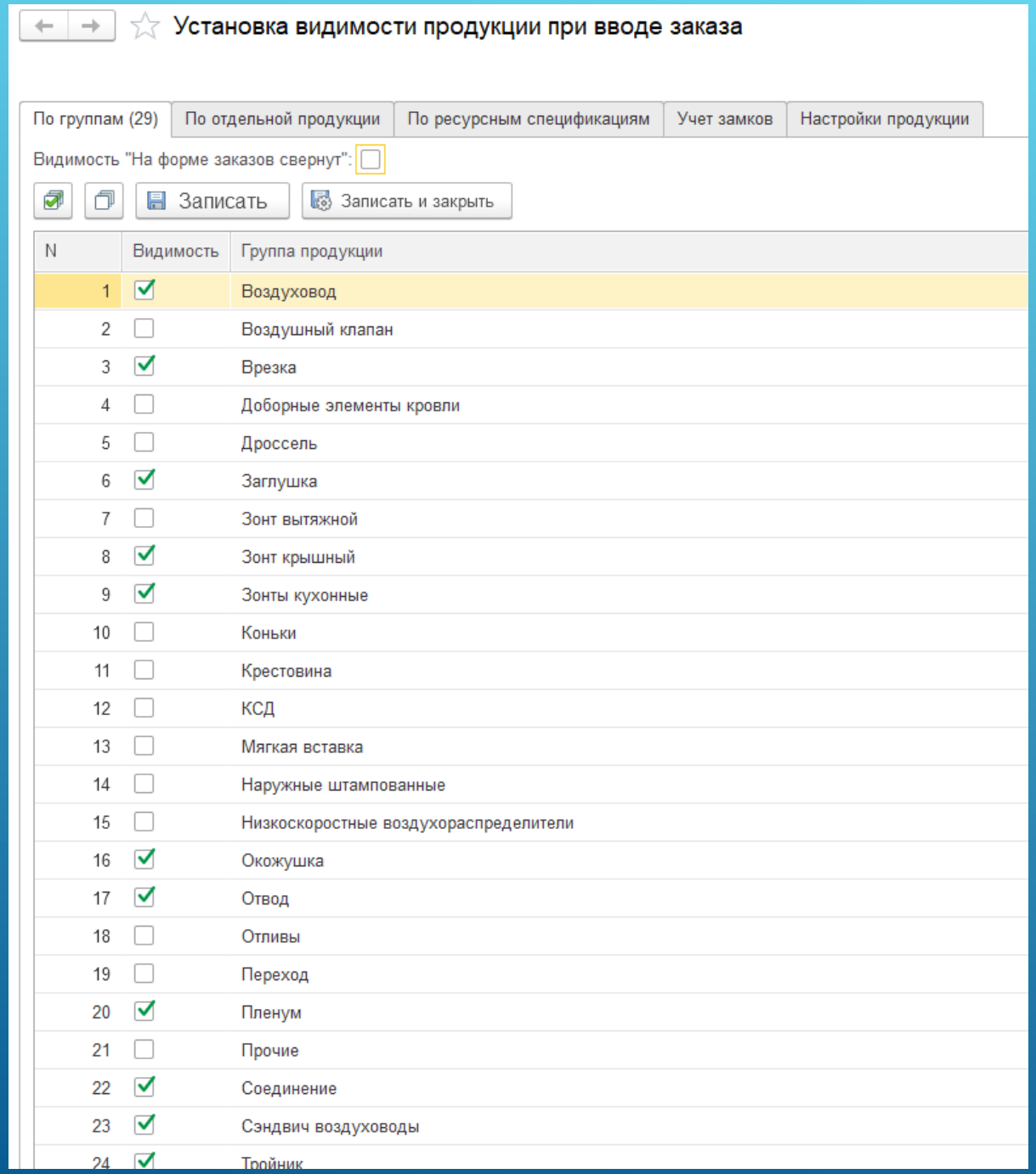

N	Видимость	Группа продукции
1	☑	Воздуховод
2	☐	Воздушный клапан
3	☑	Врезка
4	☐	Доборные элементы кровли
5	☐	Дроссель
6	☑	Заглушка
7	☐	Зонт вытяжной
8	☑	Зонт крышный
9	☑	Зонты кухонные
10	☐	Коньки
11	☐	Крестовина
12	☐	КСД
13	☐	Мягкая вставка
14	☐	Наружные штампованные
15	☐	Низкоскоростные воздухораспределители
16	☑	Окожушка
17	☑	Отвод
18	☐	Отливы
19	☐	Переход
20	☑	Пленум
21	☐	Прочие
22	☑	Соединение
23	☑	Сэндвич воздуховоды
24	☑	Тройник

Ввод нового заказа

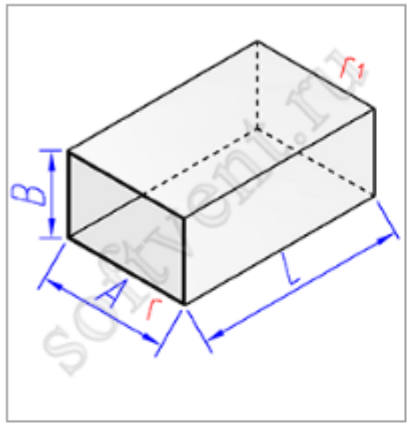

арт.к.:1-2-1

Комментарий

Видео

Не выводить картинку: ☐

Редактируется по строке:

1-я из 1

Воздуховод прямоугольного сечения

Материал: Рулон оц.(08ПС)0.50 ...

Ширина A: 100

Высота B: 100

Длина L: 1250 Авторасчет снять: ☐

Количество n: 1

Отменить | Сохранить и продолжить(Alt+R)

Комментарий:

Соединение г: Шина / уголок ш20у65 ☐ свободный

Соединение г1: Шина / уголок ш20у65 ☐ свободный

вручную: ☐

Доп. информация:

Ввод нового заказа

Продукция | Товары | Услуги | Своб. форма | Специф. | Составные | Прочее | Оформить заказ

+/-

+/-

Еще

№	Наименование	Обозначение	Соединения	Кол-во	t	S, м²	∑S, м²	Цена	Сумма
1	Воздуховод прямоугольного сечения	100x100-1250	ш20у65/ш20у65	1	0.50	0,5000	0,500	564,00	564,00
2	Воздуховод круглого сечения прямошовный	Ф100-1250		1	0.50	0,4177	0,418	292,00	292,00
3	Воздуховод круглого сечения спирально-навивной	Ф100-3000		1	0.50	0,9425	0,943	339,00	339,00
4	Тройник круглого сечения с прямоугольной прямой врезкой	Ф100-300/100x100-50	-/-/ш20у65	1	0.50	0,1420	0,142	226,00	226,00
5	Врезка круглого сечения прямая в круглый воздуховод	Ф100/Ф100-60		1	0.50	0,0330	0,033	25,00	25,00

Печатная форма расчета цен

Ввод нового заказа

Продукция | Товары | Услуги | Своб. форма | Специф. | Составные | Прочее | Оформить заказ

Ценообразование продукции

№ п/п	Номенклатура	Обозначение	Материал	Фланцы	Кол-во	S	Цена, м²	Цена без соед.	Цена соединений				Цена с соед.	Коэфф. цены			Цена специфик ации	Изоляция	Цена ед.	Сумма
									1	2	3	4		из продукции	от сечения	кат.Б				
1	Воздуховод прямоугольного сечения	100x100-1250	Рулон оц.(08ПС)0.50	ш20у65/ш20у65	1	0,5	850	425	70	70	-	-	564	1,00	-	-			564	564
2	Воздуховод круглого сечения прямошовный	Ф100-1250	Рулон оц.(08ПС)0.50		1	0,418	700	292	-	-	-	-	292	1,00	-	-			292	292
3	Воздуховод круглого сечения спирально-навивной	Ф100-3000	Штрипс оц.(08ПС)0.50		1	0,943	360	339	-	-	-	-	339	-	-	-			339	339
4	Тройник круглого сечения с прямоугольной прямой врезкой	Ф100-300/100x100-50	Рулон оц.(08ПС)0.50	-/-/ш20у65	1	0,142	1 100	156	-	-	70	-	226	-	-	-			226	226
5	Врезка круглого сечения прямая в круглый воздуховод	Ф100/Ф100-60	Рулон оц.(08ПС)0.50		1	0,033	750	25	-	-	-	-	25	1,00	-	-			25	25
																				1 446

Виды продаж в одном заказе

Ввод нового заказа

Продукция | Товары | Услуги | Своб. форма | Специф. | Составные | Прочее | Оформить заказ

Продукция

№ п/п	Номенклатура	Обозначение	Ед.изм	Кол-во	док-ы (t*)	пр-во (t)	S, кв.м. за ед.	S, кв.м	Цена, кв.м	Цена за ед.	% Скидки	Сумма	Система
1	Воздуховод прямоугольного сечения	100x100-1250	шт	1	0,5	0,5	0,500	0,500	--	564,00		564,00	
2	Воздуховод круглого сечения прямошовный	Ф100-1250	шт	1	0,5	0,5	0,418	0,418	--	292,00		292,00	
3	Воздуховод круглого сечения спирально-навивной	Ф100-3000	шт	1	0,5	0,5	0,943	0,943	--	339,00		339,00	
4	Тройник круглого сечения с прямоугольной прямой врезкой	Ф100-300/100x100-50	шт	1	0,5	0,5	0,142	0,142	--	226,00		226,00	
5	Врезка круглого сечения прямая в круглый воздуховод	Ф100/Ф100-60	шт	1	0,5	0,5	0,033	0,033	--	25,00		25,00	
				5								**1 446,00**	

Товары

№ п/п	Номенклатура	Обозначение	Ед.изм	Кол-во	док-ы (t*)	пр-во (t)	S, кв.м. за ед.	S, кв.м	Цена, кв.м	Цена за ед.	% Скидки	Сумма	Система
1	Конденсатор 2МКх450V		шт	2	--	--	--	--	--	222,00		444,00	
				2								**444,00**	

Услуги

№ п/п	Номенклатура	Обозначение	Ед.изм	Кол-во	док-ы (t*)	пр-во (t)	S, кв.м. за ед.	S, кв.м	Цена, кв.м	Цена за ед.	% Скидки	Сумма	Система
1	Услуги по доставке		шт	2	--	--	--	--	--	100,00	--	200,00	
				2								**200,00**	

Свободная форма

№ п/п	Номенклатура	Обозначение	Ед.изм	Кол-во	док-ы (t*)	пр-во (t)	S, кв.м. за ед.	S, кв.м	Цена, кв.м	Цена за ед.	% Скидки	Сумма	Система
1	Нестандартное изделие	Нест изделие №1	шт.	1	--	0,5	2,000	2,000	--	2 400,00		2 400,00	
				1								**2 400,00**	

Спецификации

№ п/п	Номенклатура	Обозначение	Ед.изм	Кол-во	док-ы (t*)	пр-во (t)	S, кв.м. за ед.	S, кв.м	Цена, кв.м	Цена за ед.	% Скидки	Сумма	Система
1	Вентилятор канальный круглый в пластиковом корпусе (ВК 100 200)	ВК 100 200	шт.	1	--	--	--	--	--	5 000,00	--	5 000,00	--
				1								**5 000,00**	

Всего позиций: 9

Выгрузка из 1с в программы
для фигурного раскроя листового металла

Выгрузка файлов с расширением .dxf для плазмы

Шаблон сайта

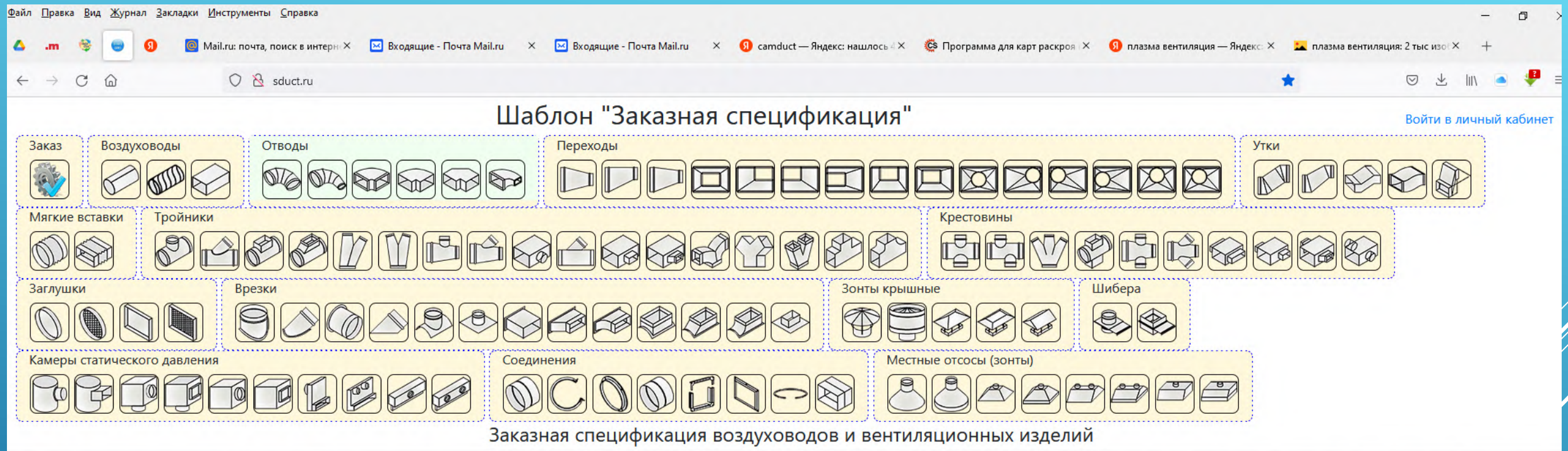

Заказная спецификация воздуховодов и вентиляционных изделий

Поз.	Наименование изделия	Обозначение	Материал	Размер	Соединение	Ед.изм.	Кол-во	Система	Примечание
1	Отвод круглого сечения	Ø100-90°--50-50	оцинк.	0.50	без соед.|без соед.	шт	1		
2	Отвод прямоугольного сечения радиусный	100×100-90°--50-50	оцинк.	0.50	без соед.|без соед.	шт	1		
3	Отвод прямоугольного сечения радиусный	100×100-90°--50-50	оцинк.	0.50	без соед.|без соед.	шт	1		

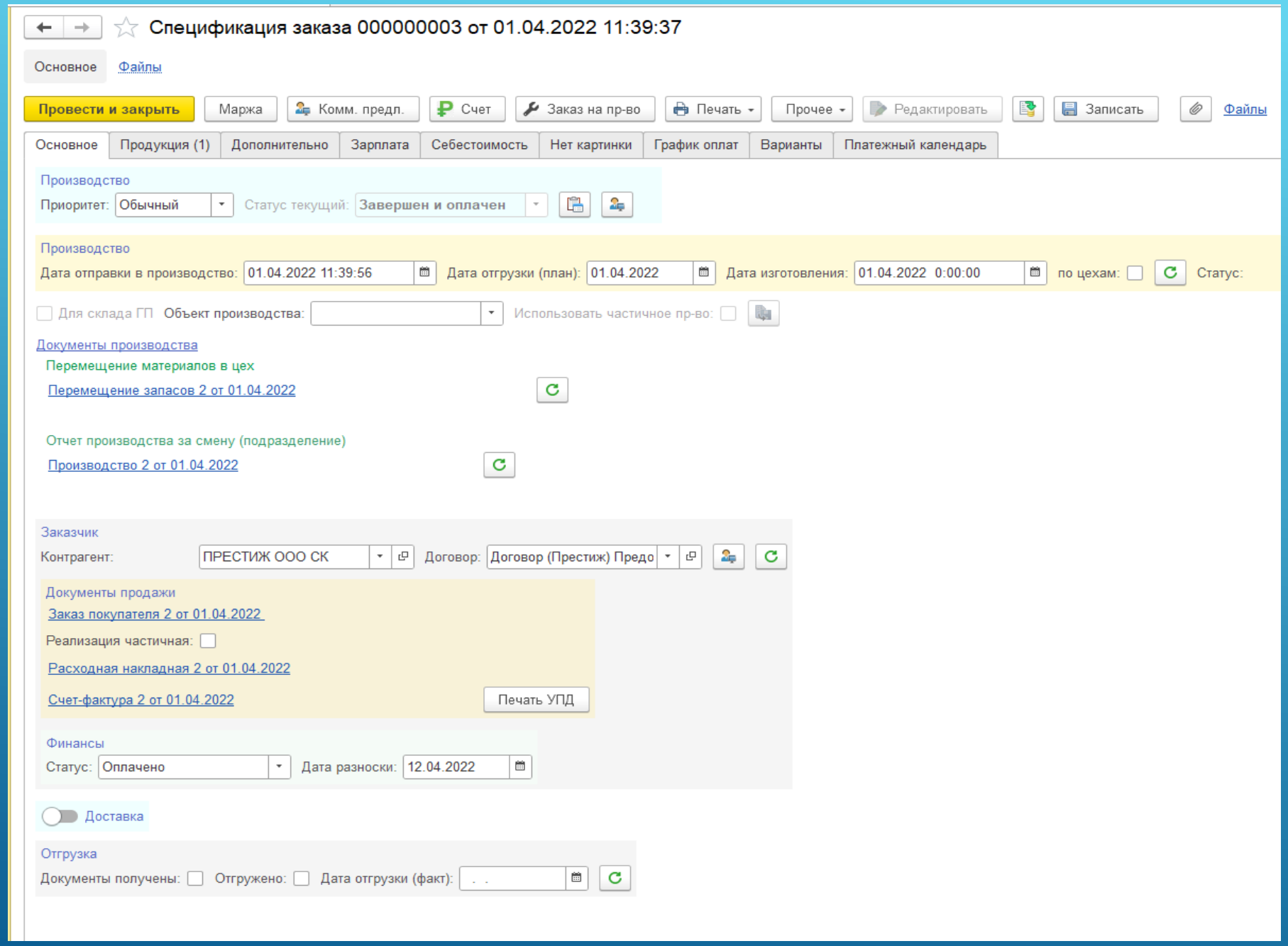

Все документы собраны в одном месте

Статусы заказа

- Новый
- На согласовании
- Согласован
- В производстве
- Готов к отгрузке
- Заказ выполнен
- Завершен и оплачен
- Отклонен

Продукция, товары и услуги в спецификации

Спецификация заказа 000000112 от 12.04.2022 15:41:25 *

Основное | Файлы

Провести и закрыть | Маржа | Комм. предл. | Счет | Заказ на пр-во | Печать | Прочее | Редактировать | Записать | Файлы | Печать | Еще | ?

Основное | Продукция (9) | Дополнительно | Зарплата | Себестоимость | Нет картинки | Варианты | Платежный календарь

Товары (9)

Скидка
Сумма скидки: 0,00 Скидка: 0,00 % Установить

Подбор суммы документа
Сумма нужная: 0,00 Сумма скидки: 0,00 Распределить на заказ

Отборы

Показать состав

Поиск (Ctrl+F) | Еще

N	Изменить	Номенклатура	Характеристика	Кол-во	Материал	S, м2	Цена без скидки	Цена	Скидка,%	Сумма
1	✓	Воздуховод прямоугольного сечения	100x100-1250 ст....	1,000	Рулон оц.(08...	0,5000	564,00	564,00		564,00
2	✓	Воздуховод круглого сечения прям...	Ф100-1250 ст.оц....	1,000	Рулон оц.(08...	0,4177	292,00	292,00		292,00
3	✓	Воздуховод круглого сечения спир...	Ф100-3000 Штри...	1,000	Штрипс оц.(0...	0,9425	339,00	339,00		339,00
4	✓	Тройник круглого сечения с прямоуг...	Ф100-300/100x10...	1,000	Рулон оц.(08...	0,1420	226,00	226,00		226,00
5	✓	Врезка круглого сечения прямая в к...	Ф100/Ф100-60 ст...	1,000	Рулон оц.(08...	0,0330	25,00	25,00		25,00
6	✓	По свободной форме №1	Нест изделие №1	1,000	Рулон оц.(08...	2,0000	2 400,00	2 400,00		2 400,00
7	✓	Конденсатор 2МКх450V		2,000		1,0000	222,00	222,00		444,00
8	✓	Услуги по доставке		2,000				100,00		200,00
9	✓	Вентилятор канальный круглый в пл...	ВК 100 200	1,000			5 000,00	5 000,00		5 000,00

Управление спецификацией

Спецификация заказа 000000112 от 12.04.2022 15:41:25

Основное | Файлы

Провести и закрыть | Маржа | Комм. предл. | Счет | Заказ на пр-во | Печать | Прочее | Редактировать | Записать | Файлы | Печать | Еще

Основное | Продукция (9) | Дополнительно | Зарплата | Себестоимость | Нет картинки | Варианты | Платежный календарь

Настройки | Доходы/расходы

Печатные формы по системам:

Ценообразование

Видимость цен:

Редактировать Цену и Сумму:

Не округлять цены:

Вывод в счете скидки: ?

Установка цен по себестоимости

Пересчет цен на дату заказа:

Дата установки цен: 12.04.2022 15:41:25

Видимость на форме

Видимость сборок продукции:

Показать комментарий:

Показать номер по специф.:

Показать системы:

Видимость спецификаций:

Видимость документов и отгрузку со склада ГП: | Использовать остатки на складе ГП: | Применить

Доступ на документы:

Отключение проверки статуса текущего:

Не формировать реализацию:

Редактировать количество отгруженных по реализации:

Выводить комментарий в счете:

Вывод печати рисунков:

Не группировать продукцию в "Заказе на пр-во":

Покраска

Использовать покраску: ?

Прочее

Номер: 000000112 Дата: 12.04.2022 15:41:25

Организация: Ваша организация (здесь переименовать)

Склад: Основной

Клиентский номер заказа:

Налогообложение:

Очистить отгрузку

Статус отклонить | Причина отклонения

Банк

Банковский счет: БУРЯТСКИЙ РФ АО "РОССЕЛЬХОЗБАНК", Группа компани

Назначение платежа:

Оплата по спецификации заказа №112 от 12.04.2022

Цена включает НДС: ✓

Дополнительная информация для счета:

Внимание!

Оплата данного счета означает согласие с условиями поставки товара.
Уведомление об оплате обязательно, в противном случае не

Очистить все ссылки

Ответственный: Софт_Вент

Письма

Показать отправку файла выгрузки:

Отправить без файла:

Открыть письмо перед отправкой:

Печатные формы встроенные

- Счет-договор на оплату (4 вида)
- Коммерческое предложение (3 вида)
- Себестоимость продукции (маржа)
- Ведомость поставки
- Паспорт качества
- Печать рисунков
- Печать этикеток (штрих-коды и этикетки)
- Спецификация к договору поставки
- Список продукции
- Время изготовления
- Материалы на производство
- Объем продукции

Печатные формы внешние

- Счет-договор на оплату с факсимиле
- Договор поставки (Word) с таблицей и без. С факсимиле и печатью

Интерактивное управление заказами

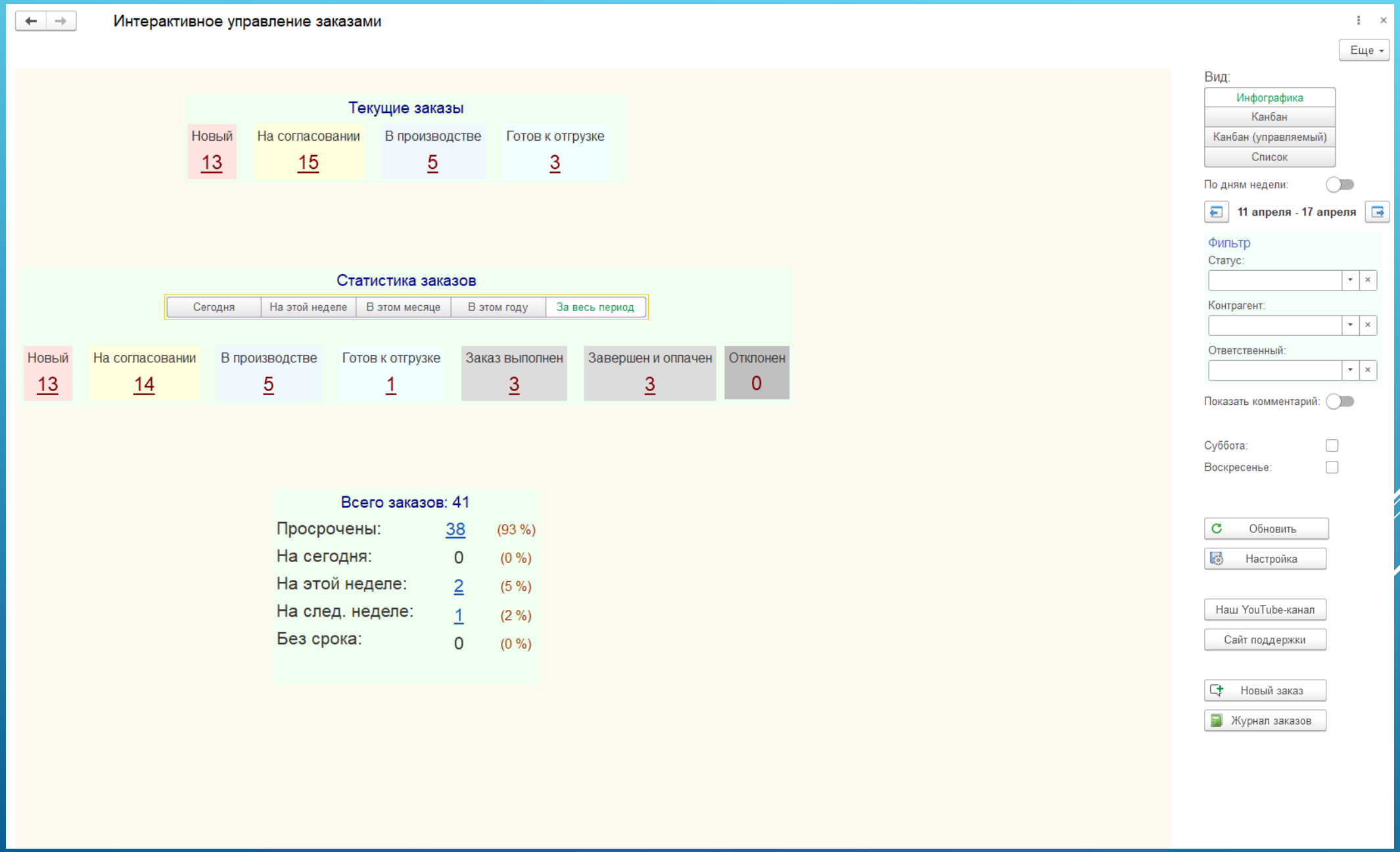

Печатные формы внешние

- Счет-договор на оплату с факсимиле
- Договор поставки (Word) с таблицей и без. С факсимиле и печатью

Коммерческое предложение

Коммерческое предложение

Отправить по почте | Печать

Печать | Настройка | Группа система (1)

СофтВент

тел. +7(916)106-05-50
тел. +7(915)116-73-21
e-mail: post@softvent.ru

Коммерческое предложение № 112 от 12 апреля 2022 г.

№	Наименование изделия	Обозначение	Материал	Соединение	S, м²	∑S, м²	Цена, м²	Цена, ед.	Кол-во шт.	Ед. изм	Скидка %	Сумма без скидки	Сумма	Комментарий
1	Воздуховод прямоугольного сечения	100x100-1250	ст.оц.(р)0.50	ш20у65/ш20у65	0,50	0,50		564,00	1,000	шт		564,00	564,00	
2	Воздуховод круглого сечения прямошовный	Ф100-1250	ст.оц.(р)0.50		0,42	0,42		292,00	1,000	шт		292,00	292,00	
3	Воздуховод круглого сечения спирально-навивной	Ф100-3000	Штрипс оц.(08ПС)0,50		0,94	0,94		339,00	1,000	шт		339,00	339,00	
4	Тройник круглого сечения с прямоугольной прямой врезкой	Ф100-300/100x100-50	ст.оц.(р)0.50	-/-/ш20у65	0,14	0,14		226,00	1,000	шт		226,00	226,00	
5	Врезка круглого сечения прямая в круглый воздуховод	Ф100/Ф100-60	ст.оц.(р)0.50		0,03	0,03		25,00	1,000	шт		25,00	25,00	
6	По свободной форме №1	Нест изделие №1	ст.оц.(р)0.50	---	2,00	2,00		2 400,00	1,000	шт		2 400,00	2 400,00	
7	Конденсатор 2МКх450V			---				222,00	2,000	шт		444,00	444,00	
8	Услуги по доставке			---				100,00	2,000	шт			200,00	
9	Вентилятор канальный круглый в пластиковом корпусе	ВК 100 200		---				5 000,00	1,000	шт		5 000,00	5 000,00	
						4,03			**11,00**			**9 290,00**	**9 490,00**	

Всего на сумму: Девять тысяч четыреста девяносто рублей 00 копеек(в т.ч. НДС 1 581,67 руб.)

Со своей стороны гарантируем высокий уровень качества и сервиса!

ОСТАЛИСЬ ВОПРОСЫ ИЛИ ГОТОВЫ ОБСУДИТЬ ДЕТАЛИ? ЗВОНИТЕ ИЛИ ПИШИТЕ!

Заказчик: ООО СК "ПРЕСТИЖ"
Объект:
Дата отгрузки: не определена

С уважением,Софт_Вент
Менеджер Наим1
Адрес:Адрес1
Часы работы:с 9:00 до 18:00
Тел.:+7915111222 ,e-mail: 308303@mail.ru

Заказ на производство

Заказ на производство № 112 от 12 апреля 2022 г. **Дата отгрузки (план): 12.04.2022**
Заказчик: ООО СК "ПРЕСТИЖ" **Объект:**
В производство: **тел.+7 (123) 123-11-11** **Контактное лицо:Иванов Иван**
Дата изготовления (план):21.04.2022 **Ответственный:Софт_Вент**

Воздуховоды и фасонные элементы

№	Наименование	Обозначение	Материал	Кол-во	Комментарий	S, м²	Ед. изм.	Соединение	Рис.
1	Вентилятор канальный круглый в пластиковом корпусе	**ВК 100 200**		**1**			шт	---	
2	Воздуховод кр. п-ш	**Ф100-1250**	ст.оц.(р)0.50	**1**		0,418	шт		
3	Воздуховод кр. с-н	**Ф100-3000**	Штрипс оц.(08ПС)0,50	**1**		0,943	шт		
4	Воздуховод пр.	**100x100-1250**	ст.оц.(р)0.50	**1**		0,500	шт	ш20у65/ш20у65	**Рис.1**
5	Врезка круглого сечения прямая в круглый воздуховод	**Ф100/Ф100-60**	ст.оц.(р)0.50	**1**		0,033	шт		
6	Нестандартное изделие	**Нест изделие №1**	ст.оц.(р)0.50	**1**		2,000	шт	---	
7	Тройник круглого сечения с прямоугольной прямой врезкой	**Ф100-300/100x100-50**	ст.оц.(р)0.50	**1**		0,142	шт	-/-/ш20у65	
			Итоги:	**7**		**4,035**			

Соединения

№	Наименование	Обозначение	Материал	Кол-во
1	Шина / уголок	100x100	ш20у65	3

Материалы для заказа

№	Материал	Кол-во	Ед. изм.	S, м²
1	ст.оц.(р)0.50	12,654	кг	3,235
2	у65	12,000	шт	-
3	ш20	1,200	пог. м	-
4	Штрипс оц.(08ПС)0,50	4,529	кг	1,152

Комплектующие основных изделий

№	Наименование	Обозначение	Ед. изм.	Кол-во
1	Корпус ВКК-100 в комплекте		шт	2
2	Уплотнительное кольцо 17x7x10	17x7x10	шт	10

Зарплата рабочих и менеджеров

Спецификация заказа 000000112 от 12.04.2022 15:41:25

Основное | Файлы

Провести и закрыть | Маржа | Комм. предл. | Счет | Заказ на пр-во | Печать | Прочее | Редактировать | Записать | Файлы | Печать | Еще

Основное | Продукция (9) | Дополнительно | Зарплата | Себестоимость | Нет картинки | Варианты | Платежный календарь

Начисления по продукции (9) | Зарплата рабочих (391,63) | Зарплата менеджеров (94,90)

Расчет продукции вручную Снять все: Выбрать все:

N	Выбрать	Продукт	Характеристика	Сумма (ЗП рабочих)	Сумма (ЗП монтаж)	S,м2	L izd	Кол-во,шт	Материал	Коэфф. работы
1	✓	Воздуховод прям...	100x100-1250 ст.оц.(...	60,00		0,500		1	Рулон оц.(08ПС)0.50	
2	✓	Воздуховод кругл...	Ф100-1250 ст.оц.(р)0...	37,62		0,418		1	Рулон оц.(08ПС)0.50	
3	✓	Воздуховод кругл...	Ф100-3000 Штрипс о...	33,01		0,943		1	Штрипс оц.(08ПС)...	
4	✓	Тройник круглого ...	Ф100-300/100x100-50...	17,04		0,142		1	Рулон оц.(08ПС)0.50	
5	✓	Врезка круглого с...	Ф100/Ф100-60 ст.оц....	3,96		0,033		1	Рулон оц.(08ПС)0.50	
6	✓	По свободной фор...	Нест изделие №1	240,00		2,000		1	Рулон оц.(08ПС)0.50	
7	✓	Услуги по доставке						2		
8	✓	Вентилятор канал...	ВК 100 200					1		
9	✓	Конденсатор 2МК...						2		

Себестоимость спецификации

Себестоимость "Заказа"

Печать и отправка по почте

Еще ?

Показать/скрыть расшифровку: ☑

Себестоимость Заказа на производство

№ п/п	Продукт	Характеристика	Кол-во, шт	∑S, м²	∑L, м	Прибыль без учета зарплаты менеджеров		Зарплата менеджеров	Прибыль				Сумма продажи	Общие затраты	в т.ч.		
						Абсол.	%		Абсол.	Абсол. за 1 шт.	Абсол. за 1 кв.м	%			Материалы, прочее	Амортизация ОПФ	Зарпла рабоч
1	Воздуховод пр.	100x100-1250 ст.оц.(р)0.50 [ш20у65/ш20у65]	1	0,60		291,20	52	5,64	285,56	285,56	475,93	51	564,00	272,80	212,80		
2	Воздуховод кр. п-ш	Ф100-1250 ст.оц.(р)0.50	1	0,46		183,25	63	2,92	180,33	180,33	392,02	62	292,00	108,75	71,13		
3	Воздуховод кр. с-н	Ф100-3000 Штрипс оц.(08ПС)0,50	1	1,16		305,99	90	3,39	302,60	302,60	260,86	89	339,00	33,01			
4	Тройник круглого сечения с прямоугольной прямой врезкой	Ф100-300/100x100-50 ст.оц.(р)0.50 [-/-/ш20у65]	1	0,15		126,32	56	2,26	124,06	124,06	827,07	55	226,00	99,68	82,64		
5	Врезка круглого сечения прямая в круглый воздуховод	Ф100/Ф100-60 ст.оц.(р)0.50	1	0,04		15,46	62	0,25	15,21	15,21	380,25	61	25,00	9,54	5,58		
6	Нестандартное изделие	Нест изделие №1	1	2,00		1 846,00	77	24,00	1 822,00	1 822,00	911,00	76	2 400,00	554,00	314,00		2
7	Конденсатор 2МКх450V		2			444,00	100	4,44	439,56	219,78		99	444,00				
8	Услуги по доставке		2			200,00	100	2,00	198,00	99,00		99	200,00				
9	Вентилятор канальный круглый в пластиковом корпусе	ВК 100 200	1			1 200,00	24	50,00	1 150,00	1 150,00		23	5 000,00	3 800,00	3 800,00		
		Итоги:	**11**	**4,41**		**4 612,22**	**49**	**94,90**	**4 517,32**	**4 198,54**	**3 247,13**	**48**	**9 490,00**	**4 877,78**	**4 486,15**		3

Рисунки к продукции

ация заказа 000000112 от 12.04.2022 15:41:25 × | Рисунки * ×

Рисунки *

Границы | Ячейки

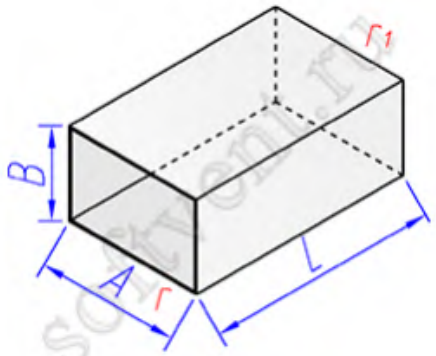

Рис.1 (AxB-L)

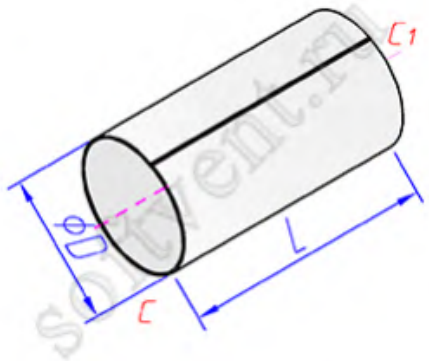

Рис.2 (ØD-L)

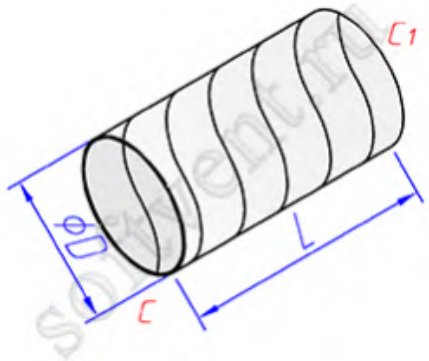

Рис.3 (ØD-L)

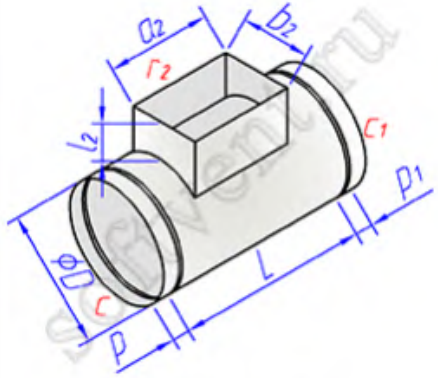

Рис.4 (ØD-L/a2xb2-l2)

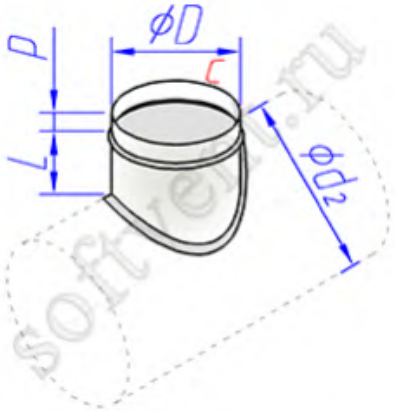

Рис.5 ()

Установка цен продукции

Установка цен продукции 000000005 от 27.12.2018 9:43:46

Основное | Цены продукции по группе

Провести и закрыть | Записать | Провести | Печать

Дата: 27.12.2018 9:43:46

Видимость ЗП рабочих: ☑

Продукция по сечению

Прямоугольные: ☑ Круглые: ☐

Поверхности (14) | Критерии стандарта продукции | Материал в составе изделий (7) | Цены индивидуальные

Показать закуп:

Добавить

Поиск (Ctrl+F)

Материал	Прямоугольные воздуховоды, руб/кв.м									
	Прямой участок L= 1250	ЗП	Прямой участок L<> 1000	ЗП	Прямой участок L=от 1000 до 2500(кроме 1250)	ЗП	Фасонные изделия	ЗП	Нестанд. изделия	ЗП
Лист черн.(Ст-3)0.90	1 000,00	100	1 200,00		1 250,00		1 600,00		1 800,00	
Лист черн.(Ст-3)1.10	1 250,00		1 500,00		1 560,00		2 000,00		2 200,00	
Лист черн.(Ст-3)1.20	1 350,00		1 620,00		1 680,00		2 160,00		2 360,00	
Лист.нерж. (AISI 304)...	750,00		900,00		940,00		1 200,00		1 400,00	
Лист.нерж. (AISI 304)...	900,00		1 080,00		1 125,00		1 440,00		1 640,00	
Лист.оц.(08пс)0.50	490,00		590,00		490,00		750,00		1 250,00	
Лист.оц.(08пс)0.70	525,00		725,00		625,00		850,00		1 350,00	
Лист.оц.(08пс)0.90	700,00		900,00		800,00		990,00		1 850,00	
Рулон оц.(08ПС)0.50	674,00	100	525,00	100	625,00	120	850,00	120	1 100,00	120
Рулон оц.(08ПС)0.60	604,00	120	725,00	120	625,00	130	900,00	120	1 350,00	120
Рулон оц.(08ПС)0.80	700,00		900,00		800,00		1 000,00		1 550,00	
Штрипс оц.(08ПС)0.50							500,00		600,00	
Штрипс оц.(08ПС)0.55							600,00		700,00	
Штрипс оц.(08ПС)0.65							700,00		800,00	

Изготовление продукции

Изготовление продукции

Начало периода: Начало этого месяца | Статус: Заказ выполнен | Вид номенклатуры:

Конец периода: Начало завтрашнего дня

Сформировать | Настройки... | Разворачивать до | Введите слово для фильтра (назвак

Статус / Номенклатура / Вид номенклатуры	Характеристика	Площадь	Сумма	Масса	Количество	Отход
Новый		16,077	17 324,00	68,692	38	6,7317
Воздуховод круглого сечения прямошовный		0,861	717,00	3,350	3	0,3350
Воздуховоды	Ф100-1250 ст.оц.(р)0.50	0,418	292,00	1,617	1	0,1617
Воздуховоды	Ф100-1250 ст.оц.(р)0.50	0,418	292,00	1,617	1	0,1617
Воздуховоды	Ф100-1250 ст.оц.(р)0.60	0,025	133,00	0,116	1	0,0116
Воздуховод прямоугольного сечения		9,000	9 085,00	49,983	14	4,9982
Воздуховоды	100x100-1250 Ст.3 [Ст.3/Ст.3]	0,500	706,00	12,835	1	1,2835
Воздуховоды	100x100-1250 ст.оц.(р)0.50 [ш20у65/ш20у65]	1,500	1 692,00	6,328	3	0,6327
Воздуховоды	100x100-1250 ст.оц.(р)0.50 [ш20у65/ш20у65]	0,500	564,00	2,109	1	0,2109
Воздуховоды	100x100-1250 ст.оц.(р)0.50 [ш20у65/ш20у65]	0,500	564,00	2,109	1	0,2109
Воздуховоды	100x100-1250 ст.оц.(р)0.50 [ш20у65/ш20у65]	0,500	564,00	2,109	1	0,2109
Воздуховоды	100x100-1250 ст.оц.(р)0.50 [ш20у65/ш20у65]	0,500	564,00	2,109	1	0,2109
Воздуховоды	100x100-1250 ст.оц.(р)0.50 [ш20у65/ш20у65]	0,500	564,00	2,109	1	0,2109
Воздуховоды	100x100-1250 ст.оц.(р)0.50 [ш20у65/ш20у65]	0,500	564,00	2,109	1	0,2109
Воздуховоды	100x100-1250 ст.оц.(р)0.50 [ш20у65/ш20у65]	1,000	1 128,00	4,218	2	0,4218
Воздуховоды	100x100-1250 ст.оц.(р)0.50 [ш20у65/ш20у65]	0,500	564,00	2,109	1	0,2109
Воздуховоды	600x400-1250 ст.оц.(р)0.60 [ш20у95/ш20у95]	2,500	1 611,00	11,839	1	1,1839
Заглушка круглого сечения с сеткой		0,013	12,00	0,050	1	
Заглушка	Ф200-20 ст.оц.(р)0.50	0,013	12,00	0,050	1	
Крестовина круглого сечения центральная		0,360	270,00	1,393	2	0,0418
Крестовина	Ф100-300/Ф100-50/Ф100-50 ст.оц.(р)0.50	0,360	270,00	1,393	2	0,0418
Отвод круглого сечения		2,734	6 258,00	13,413	12	1,3416
Отвод	Ф100-90-100 ст.оц.(р)0.50	0,105	79,00	0,557	1	0,0557
Отвод	Ф160-90-160 ст.оц.(р)0.50	0,239	179,00	1,169	1	0,1169
Отвод	Ф160-90-160 ст.оц.(р)0.50	2,390	6 000,00	11,687	10	1,1690
Товар с характеристиками		2,000	200,00		2	
Товары с характеристиками	Хар-ка №1	2,000	200,00		2	
Тройник круглого сечения с круглой прямой врезкой		0,109	82,00	0,503	1	0,0151
Тройники	Ф100-200/Ф100-100 ст.оц.(р)0.50	0,109	82,00	0,503	1	0,0151
Услуги по доставке		1,000	700,00		3	
Услуги		1,000	500,00		1	
Услуги			200,00		2	
На согласовании		28,614	42 818,20	91,246	57	6,4612
Вентилятор канальный круглый в пластиковом корпусе			15 000,00		3	
Виды продукции с характеристиками	ВК 100 200		10 000,00		2	
Виды продукции с характеристиками	ВК 100 200		5 000,00		1	
Воздуховод круглого сечения прямошовный		2,090	2 060,00	8,085	5	0,8085
Воздуховоды	Ф100-1250 ст.оц.(р)0.50	0,418	292,00	1,617	1	0,1617
Воздуховоды	Ф100-1250 ст.оц.(р)0.50	0,418	292,00	1,617	1	0,1617
Воздуховоды	Ф100-1250 ст.оц.(р)0.50	0,418	292,00	1,617	1	0,1617
Воздуховоды	Ф100-1250 ст.оц.(р)0.50	0,418	292,00	1,617	1	0,1617
Воздуховоды	Ф100-1250 ст.оц.(р)0.50 (Изоляция Мин.вата (50 мм))	0,418	892,00	1,617	1	0,1617
Воздуховод круглого сечения спирально-навивной		0,943	339,00	4,313	1	0,2157
Воздуховоды	Ф100-3000 Штрипс оц.(08ПС)0,50	0,943	339,00	4,313	1	0,2157
Воздуховод прямоугольного сечения		3,555	4 110,00	26,784	7	2,6784

Изготовление продукции (инфографика)

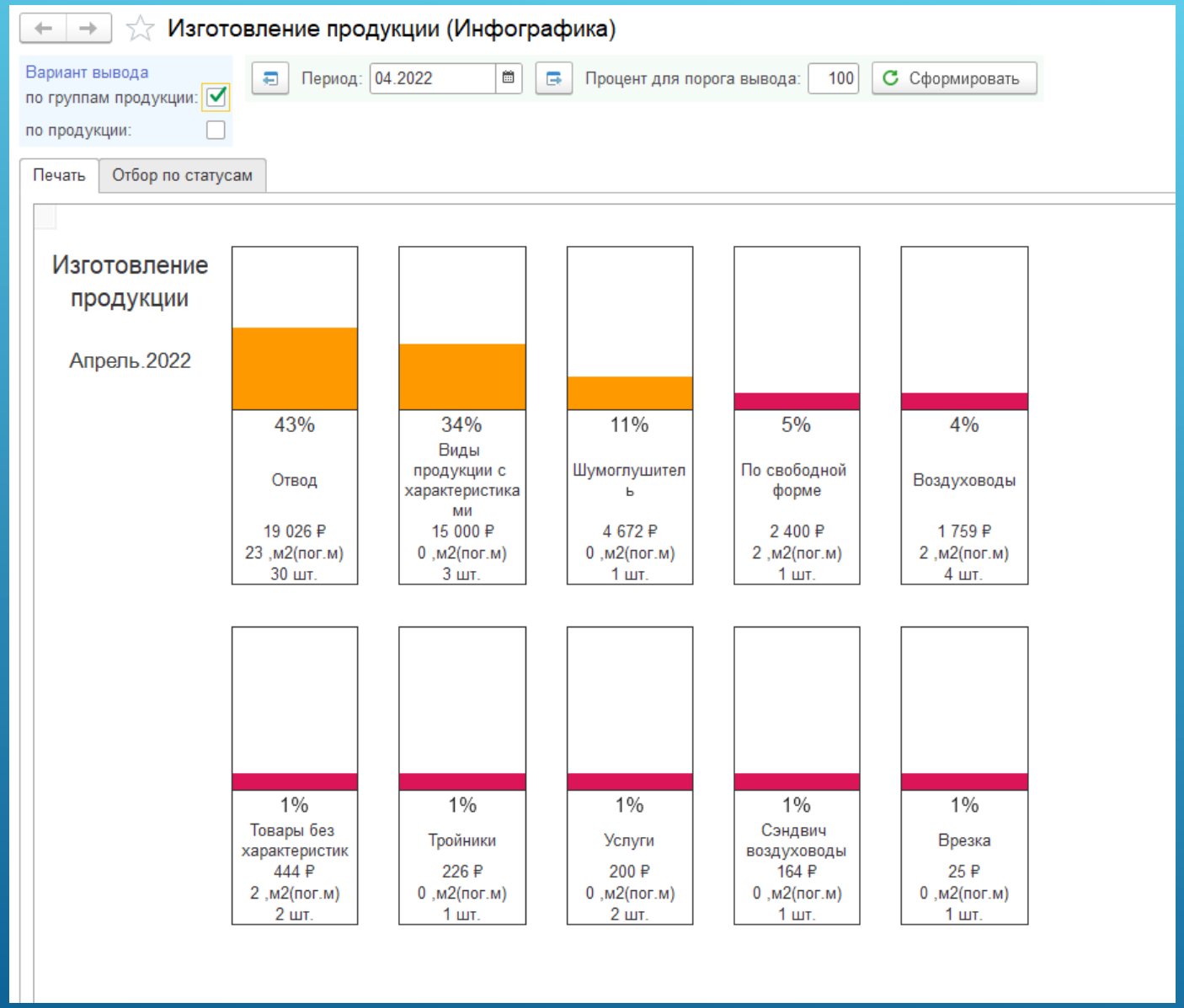

Табель учета рабочего времени

Табель 00000000001 от 30.03.2022 16:58:15

Основное | Зарплата рабочих | Табель рабочих

Провести и закрыть | Записать | Провести | Печать

Структурная единица: Основное подразделение | Месяц: Март 2022

Установка групповая

Вид времени: Я | Часы: 10,00 | Число месяца: 16 | Установить

Табель | Дополнительно

N	Выбрать	Сотрудник / Специальность	1 Вт	2 Ср	3 Чт	4 Пт	5 Сб
1	✓	Андреев Сергей Але... / Жестянщик (класс 1)	Я 6,00	Н 9,00	С 10,00		
2	✓	Максимов Павел Иго... / Жестянщик (класс 2)	Я 6,00	В 9,00	В 6,00		
3	✓	Петров АА / Сварщик (класс 1)	Б 6,00	В 9,00	В 6,00		
4	✓	Потапов Николай Ви... / Сварщик (класс 6)	С 6,00	В 9,00	В 6,00		

Выплата зарплаты

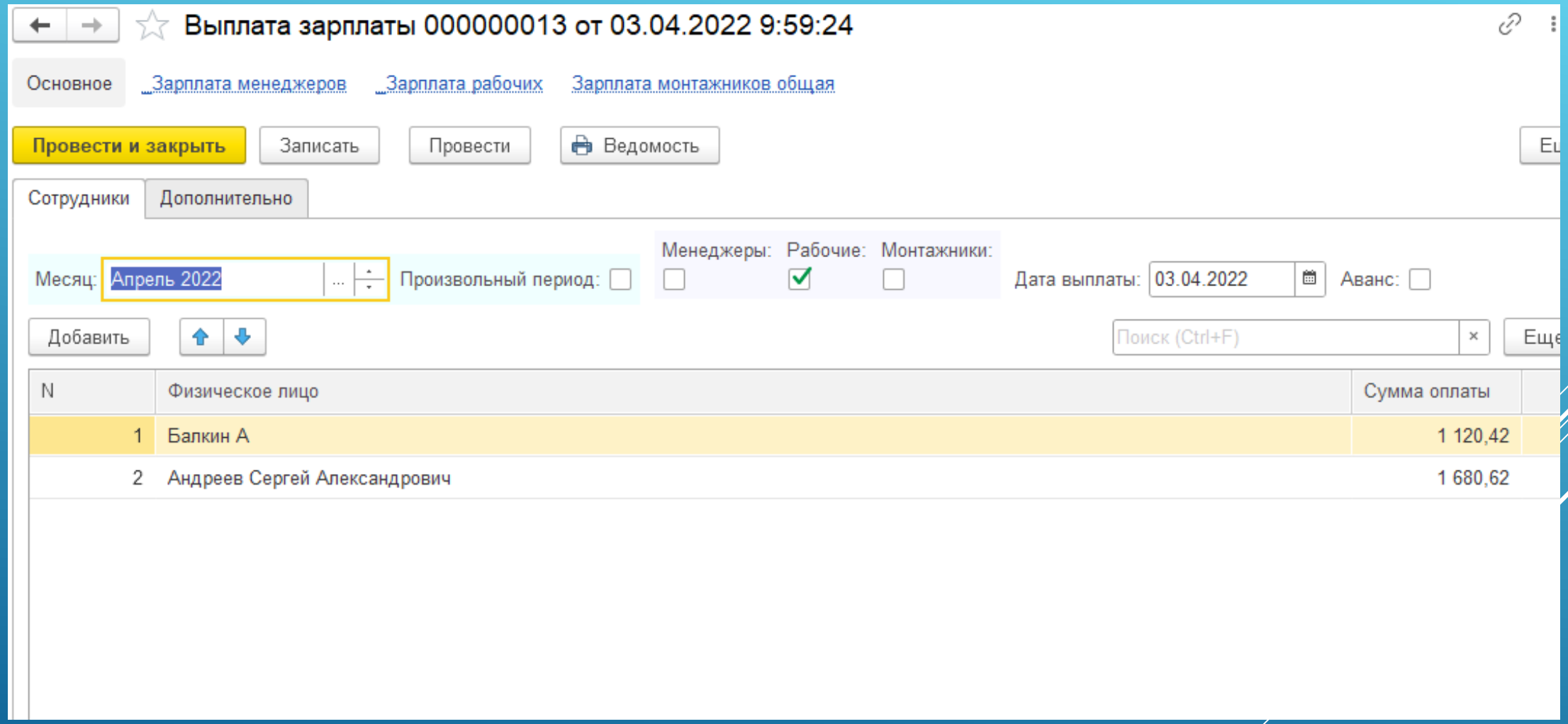

Табель учета рабочего времени (печатная форма)

Табель 00000000001 от 30.03.2022 16:58:15

Печать | Копий: 1 | ЭДО | 0

Ваша организация (здесь переименовать)

наименование организации

Основное подразделение

структурное подразделение

Номер документа	Дата составления
00000000001	30.03.2022

Отчетный период	
с	по
01.03.2022	31.03.2022

ТАБЕЛЬ
учета рабочего времени

Номер по порядку	Фамилия, инициалы, должность (специальность, профессия)	Табельный номер	Отметки о явках и неявках на работу по числам месяца															Отработано за I половину месяца		Отметки о явках и неявках на работу по числам месяца															Отработано за II половину месяца		Отработано за месяц	
			1	2	3	4	5	6	7	8	9	10	11	12	13	14	15	дни	часы	16	17	18	19	20	21	22	23	24	25	26	27	28	29	30	31	дни	часы	дни	часы
1	2	3	4															5		6																7		8	
1	Андреев Сергей Александрович,		Я	Н	С							Я						4		Я																1		5	
			6	9	10							6						31		10																10		41	
2	Максимов Павел Игоревич,		Я	В	В							Я						2		Я																1		3	
			6	9	6							6						12		10																10		22	
3	Петров АА,		Б	В	В							Я						1		Я																1		2	
			6	9	6							6						6		10																10		16	
4	Потапов Николай Викторович,		С	В	В							Я						2		Я																1		3	
			6	9	6							6						12		10																10		22	

Руководитель структурного подразделения _____ (должность) _____ (подпись) _____ (расшифровка подписи)

Работник кадровой службы _____ (должность) _____ (подпись) _____ (расшифровка подписи)

Ответственное лицо _____ (должность) _____ (подпись) _____ (расшифровка подписи)

Форма продукции

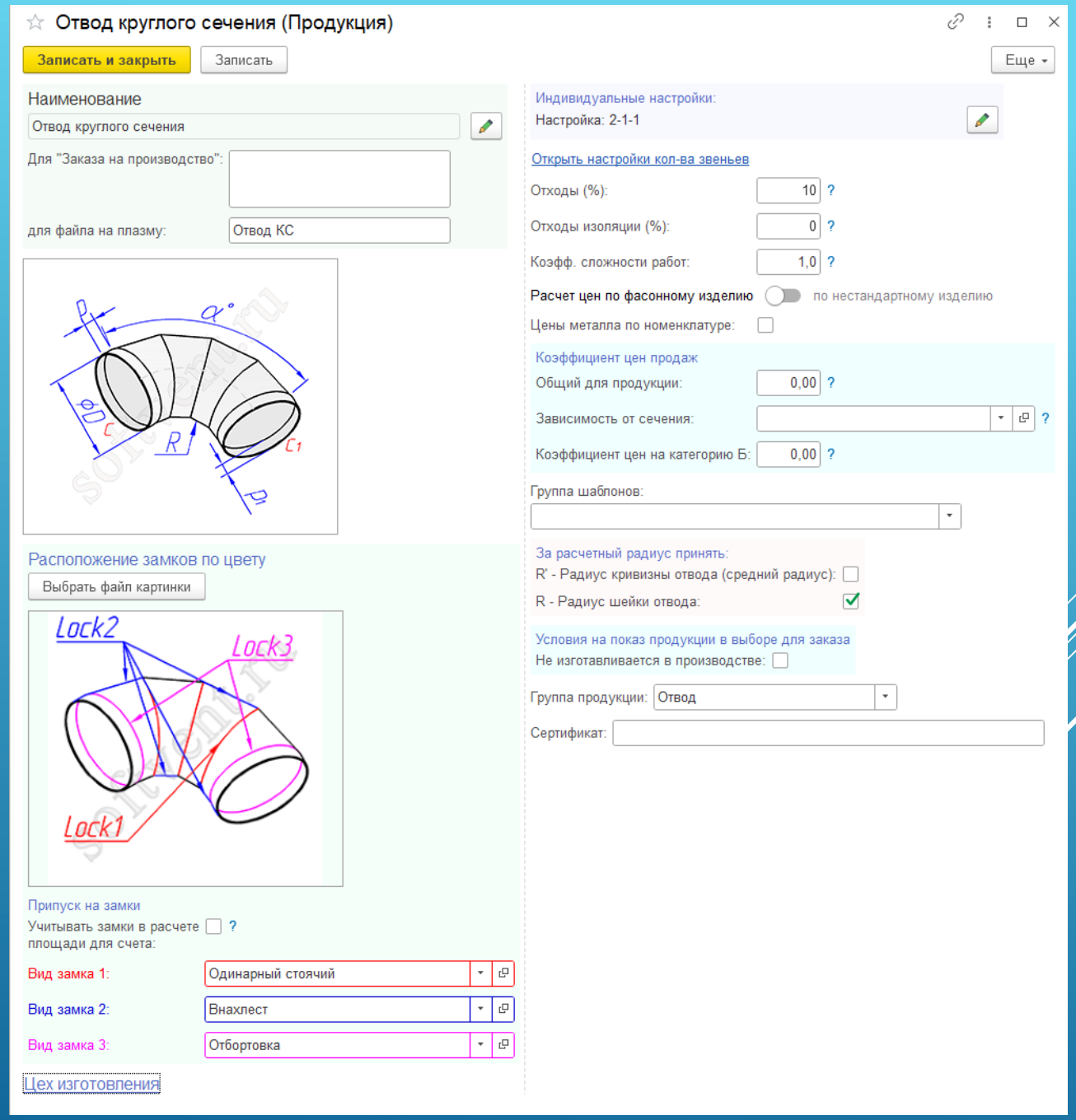

Индивидуальные настройки продукции

Отвод круглого сечения (Продукция)

Записать и закрыть | Записать | Еще

Наименование

Отвод круглого сечения

Для "Заказа на производство":

для файла на плазму: Отвод КС

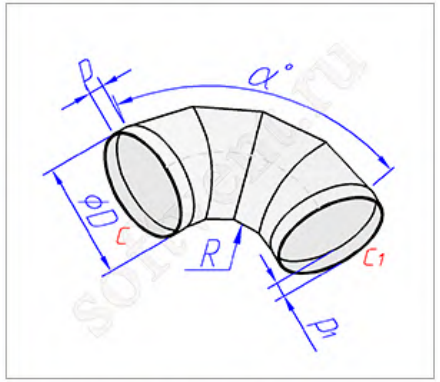

Расположение замков по цвету

Выбрать файл картинки

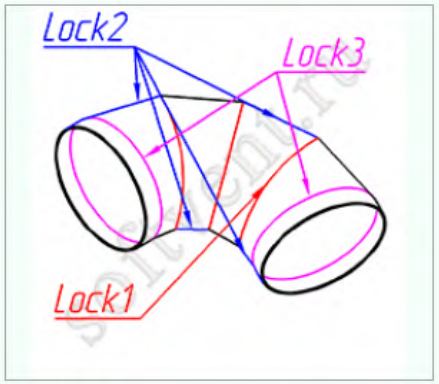

Припуск на замки

Учитывать замки в расчете ?

Индивидуальные настройки:

Настройка: 2-1-1

Индивидуальные настройки продукции

Настройки | Дополнительно

Продукт: Отвод круглого сечения

Артикул : 2-1-1

Текущий параметр: D0

Удалить все настройки | Закрыть

Параметр	1.константа	Константа	2.по зависимости	3. по диапазону	4.комбинированный (2 и 3)	Редактировать
D0	☐		☐	☐	☐	
R	☐		☑	☐	☐	Редактировать
u	☐		☐	☐	☐	
p	☐		☐	☑	☐	Редактировать
p1	☐		☐	☑	☐	Редактировать

Форма материалов

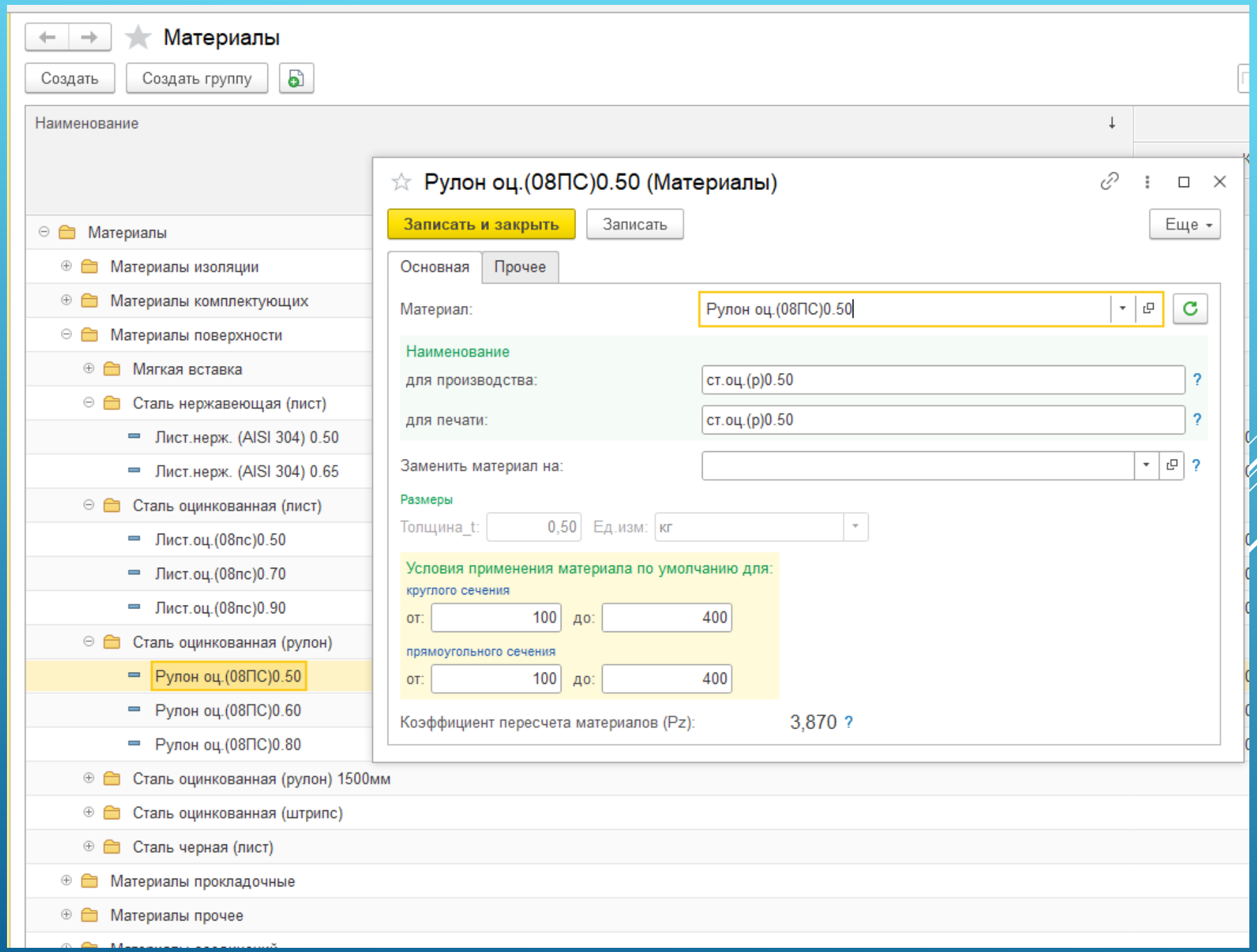

Шаблоны спецификации

Шаблоны спецификации

Создать | Создать группу | Печать

Наименование

- Шаблоны спецификации
  - Воздушные клапана
  - Дроссель-клапан круглого сечения
  - Дроссель-клапан под электропривод
  - Дроссель-клапан прямоугольного сечения
  - Жироуловители
  - Низкоскоростные воздухораспределители
  - Прочее
  - Свободная форма
  - Сэндвич воздуховоды
  - Фильтры
  - Шумоглушитель
    - Пластина шумоглушителя
    - Шумоглушитель пластинчатый прямоугольн
    - Шумоглушитель пластинчатый прямоугольн
    - Шумоглушитель трубчатый круглый ГТК
    - Шумоглушитель трубчатый круглый ГТК - в
    - Шумоглушитель трубчатый круглый ГТК (Ди
    - Шумоглушитель трубчатый круглый ГТК (Ди
    - Шумоглушитель трубчатый круглый ГТК сп
    - Шумоглушитель трубчатый прямоугольный
    - Шумоглушитель трубчатый прямоугольный

Шумоглушитель трубчатый круглый ГТК (Динамический) (Шаблоны спецификации)

Записать и закрыть | Записать | Печать

Основная | Есть чертеж

Продукция: Шумоглушитель трубчатый круглый ГТК

Статус: Действует

Наименование: Шумоглушитель трубчатый круглый ГТК (Динамический)

Артикул : 15-1-1

Наименование полное: Шумоглушитель трубчатый круглый ГТК (Динамический)

Не рассчитывать по формулам: ☐

Материал основной: Рулон оц.(08ПС)0.50

t: 0,50

Динамическая спецификация: ☑

Основная | Описание | Динамическая спецификация

Добавить | Показать текущие цены

N	Наименование части	Материал	Расчет по группам
1	Патрубок 1	Рулон оц.(08ПС)0.50	Внутренняя поверхность
2	Патрубок 2	Рулон оц.(08ПС)0.50	Внутренняя поверхность
3	Крышка	Рулон оц.(08ПС)0.50	Внутренняя поверхность
4	Ниппель	Рулон оц.(08ПС)0.50	Внутренняя поверхность
5	Каркас	Сетка сварная оцинкованая 25х25х2	Расчет сетки/перфорации
6	Защитная ткань	Хлопчатобумажная бортовая ткань (п...	Прокладочный материал
7	Шумопоглащающий материал	Базальтовое супертонкое волокно (Б...	Изоляционный материал
8	Обечайка	Рулон оц.(08ПС)0.60	Наружная поверхность
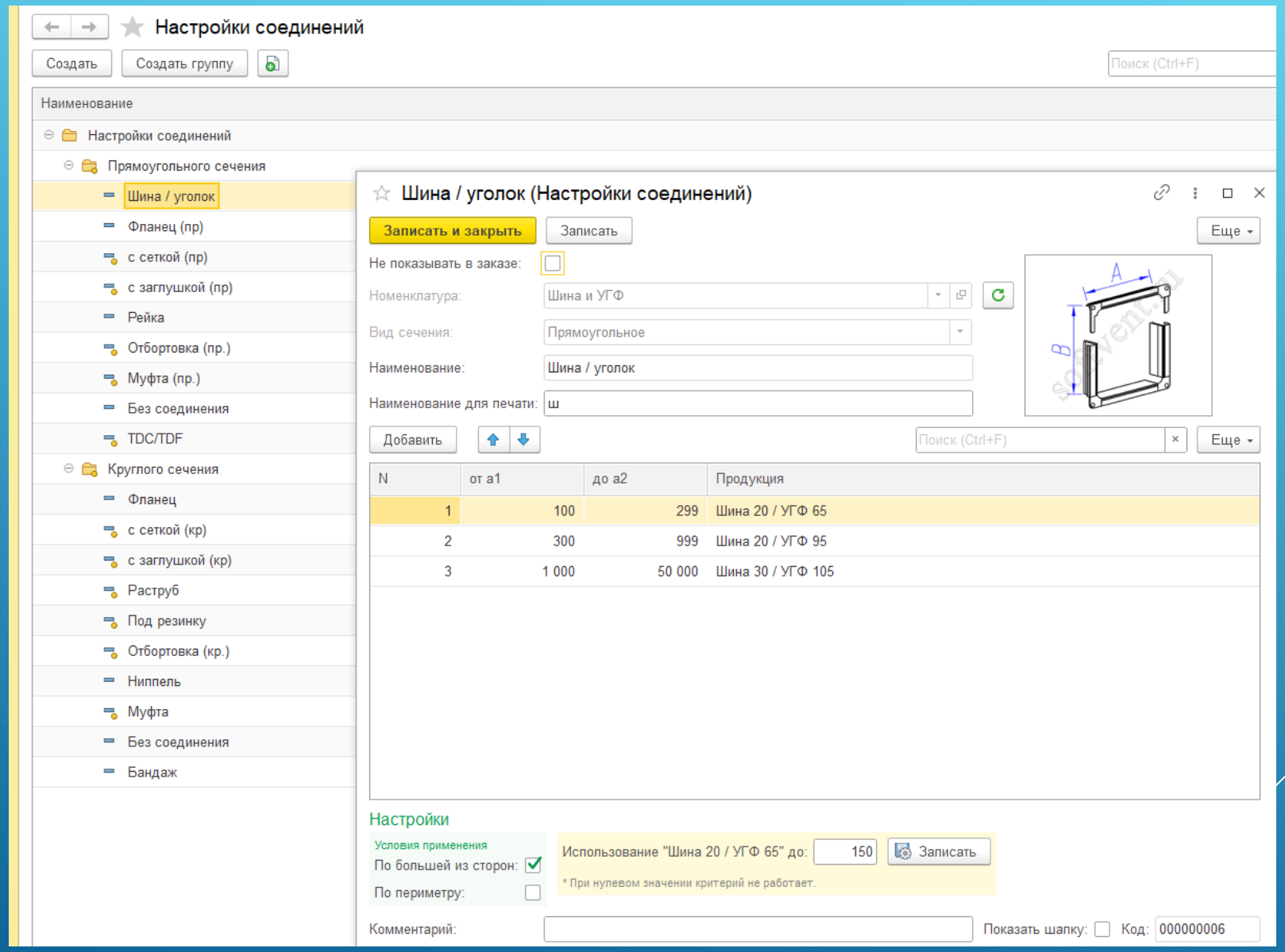
Настройки соединений